УНЖ-100С Консоль негерметичного слива (налива) с ручным управлением

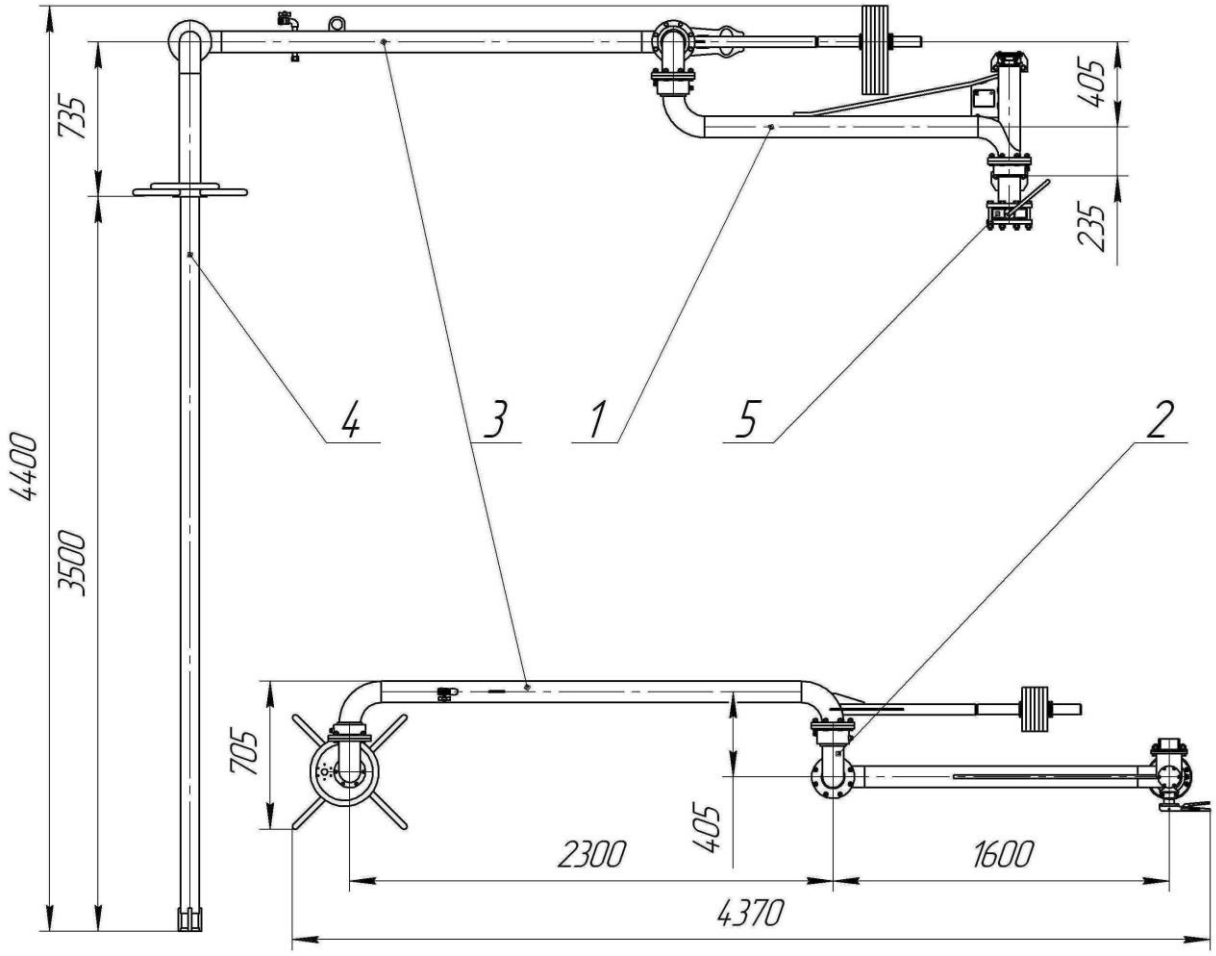

Описание

Данное устройство является вариантом консоли типа УНЖ с ручным управлением. Применяется для верхнего слива продукта с температурой от минус 40ºС до плюс 90ºС и диапазоном вязкости от 0,55 до 80 мм^2/с во взрывоопасной зоне класса 1 по ГОСТ 30852.9-2002. По устойчивости к воздействию климатических факторов внешней среды устройство соответствуют исполнениям У и УХЛ, категории размещения 1 по ГОСТ 15150-69. Обеспечивает негерметичный слив. Может применяться и для налива.

Консоль состоит из следующих основных частей: трубопровод горизонтальный 1, отвод 2, трубопровод 3, наконечник наливной 4, затвор с ручным управлением 5. На трубопроводе 3 установлен воздушный кран, служащий для полного слива остатков продукта из трубопровода при прекращении процесса.

Данное исполнение устройства укомплектовано: удлинённым наконечником .

Данное устройство предназначено в основном для аварийного слива продукта из железнодорожных цистерн, однако может применяться и для налива различных продуктов в цистерны и другие ёмкости.