Открытое акционерное общество
«Армавирский опытный машиностроительный завод»
По вопросам приобретения оборудования просим направлять заявки по тел. (86-137) 7-39-59, 7-22-75, 7-38-20 или на e-mail: 73959@aomz.ru, 72275@aomz.ru и 73820@aomz.ru
Приглашаем Вас к сотрудничеству.

УНЖ-100АС-04-01 Стояк наливной герметичного налива с рукавом для отвода паров (ручное управление)

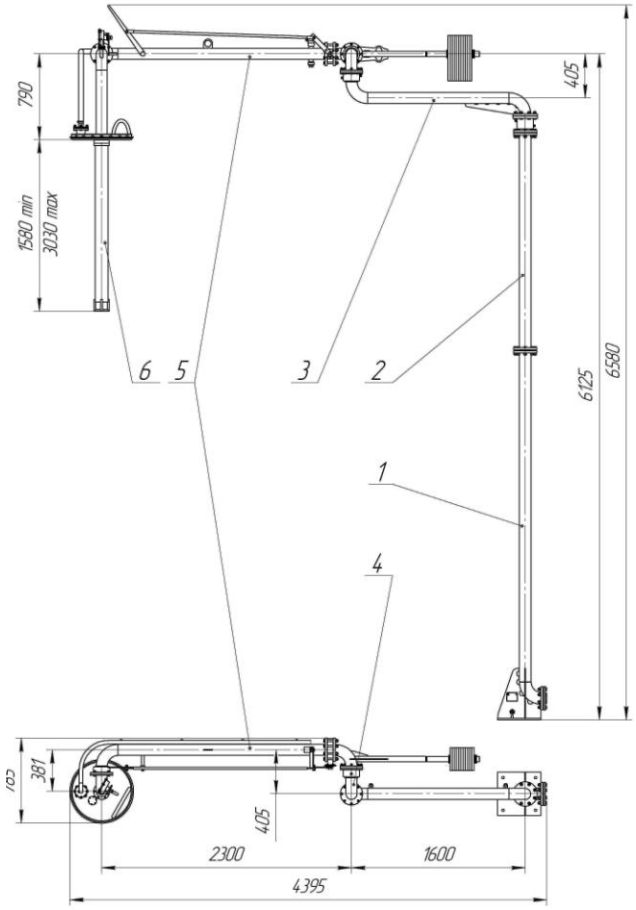

Описание

Данное устройство является вариантом стояка типа УНЖ с ручным управлением. Применяется для верхнего налива продукта с температурой от - 40ºС до + 60ºС (по согласованному запросу до +90 ºС и выше). Диапазон вязкости от 0,55 до 20 мм^2/с (до 40…80 мм^2/с и выше по согласованному запросу) во взрывоопасной зоне класса 1 по ГОСТ 30852.9-2002. По устойчивости к воздействию климатических факторов внешней среды устройства соответствуют исполнениям У и УХЛ, категории размещения 1 по ГОСТ 15150-69. Обеспечивает герметичный налив с выводом паровоздушной смеси через огнепреградитель. Устройство оснащено герметичным телескопическим наконечником.

Устройство обеспечивает ручное прекращение налива при достижении продуктом заданного уровня.

Стояк состоит из следующих основных частей: стойка 1, труба 2, вертлюг 3, отвод 4, трубопровод 5, наконечник наливной 6. На трубопроводе 5 установлен затвор дисковый с ручным

приводом. Одновременно с закрытием затвора открывается пневмоклапан. Вылет телескопической трубы наконечника осуществляется лебёдкой.

Устройство отличается ручным управлением процесса налива и не требует электроэнергии для управления процессом.

Полная информация содержится в руководстве по эксплуатации.